DIMACO®

CLIMATIZACIÓN

CATÁLOGO COMERCIAL

PRODUCTOS DE

CLIMATIZACIÓN

COMBUSTIBLE

URBANIZACIÓN

CONTACTOS

EQUIPO COMERCIAL SANTIAGO

Nathalie Astudillo C.
Ejecutiva Comercial
nathalia.astudillo@dimacosac.cl
+569 73063469

Catalina Ramírez R.
Ejecutiva Comercial C. Digitales
catalina.ramirez@dimacosac.cl
+569 91625094

Rubén Avendaño C.
Ejecutivo Comercial
ruben.avendaño@dimacosac.cl
+569 95584050

Rodrigo Hurtado A.
Ejecutivo Comercial
rodrigo.hurtado@dimacosac.cl
+569 93273371

Nicol Aros G.
Ejecutiva Comercial
nicol.aros@dimacosac.cl
+569 42313425

Cecilia Salazar H.
Ejecutiva Comercial
cecilia.salazar@dimacosac.cl
+569 73063536

Sergio Espinosa H.
Ejecutivo Comercial
sergio.espinosa@dimacosac.cl
+569 98257716

Alicia Candia E.
Ejecutiva Comercial
alicia.candia@dimacosac.cl
+569 98762702

Juan Pablo Barriga M.
Ejecutivo Comercial
juanpablo.barriga@dimacosac.cl
+569 73063589

Manuel Herrera C.
Ejecutivo Comercial
manuel.herrera@dimacosac.cl
+569 9980 8428

EQUIPO COMERCIAL CONCEPCIÓN (Zona Sur)

Jean González F.
Ejecutivo Comercial
jean.gonzalez@dimacosac.cl
+569 81591952

Jorge Inostroza M.
Ejecutivo Comercial
jorge.inostroza@dimacosac.cl
+569 95094364

Richard Provoste Z.
Ejecutivo Comercial
richard.provoste@dimacosac.cl
+569 97838710

COMERCIAL

Carlos Silva G.
Gerente Comercial
carlos.silva@dimacosac.cl
+569 30798586

PROYECTOS

Gianluca Troncossi H.
Ingeniero Analista
gianluca.troncossi@dimacosac.cl
+569 79972583

ASESOR TÉCNICO

Cristóbal Quilodrán P.
Técnico en Climatización
cristobal.quilodran@dimacosac.cl
+569 66555132

SERVICIO AL CLIENTE

Samuel Canales A.
Coordinador Comercial
samuel.canales@dimacosac.cl
+569 68630891

MARKETING

María José Pinuer C.
Marketing y Comunicaciones
mariajose.pinuer@dimacosac.cl
+569 68695050

HISTORIA

Dimaco SAC es una compañía chilena especializada en productos para la conducción de fluidos, reconocida a nivel nacional por ir de la mano en proyectos para los sectores de Construcción, Industria, Minería, Gas y Energía.
Fundada en 1954 por Giuliano Troncossi Montanari, se consagró como distribuidora oficial de grandes empresas como Madeco, Mademsa, SGM y Pizarreño. En 1990 ingresa al mer cado como importador de Cobre y Bronce, manteniendo hasta hoy, relaciones comerciales con países como Alemania, Brasil, Colombia, España, EE.UU., Italia, México y Turquía.
La compañía tiene su Casa Matriz Santa Elena en Santiago, un Centro de Distribución ubicado en Panamericana Norte y una sucursal que entrega cobertura en toda la zona sur, con oficinas en Concepción.

Como misión, nos destacamos por generar lazos comerciales a largo plazo con nuestros clientes; entregar atención personalizada y oportuna, con personal técnica mente capacitado para ofrecer asesoría en todas nuestras líneas de productos, a los precios más competitivos del mercado.

Nuestra visión es ser la empresa líder en la distribución de materiales de construcción con cobertura a nivel nacional.

"Llevando nuestra trayectoria hacia el futuro".

ÍNDICE

CALEFACCIÓN CENTRAL

Calderas y Accesorios	Caldera Mural Mixta Rinnai Eco	08
	Caldera Mural Mixta Eco Condens	09
Radiadores y Secatoallas	Radiadores Dobles 500	10
	Radiadores Dobles 300	11
	Radiadores Simples 500	12
	Secatoallas	13
Estanques	Acumulador para ACS Epóxico | Mecalia	14
	Acumulador Vitrificado | MCL	15
	Acumulador Serpentín simple | MCL	16
	Estanque de Expansión Calefacción	17
	Estanque de Expansión Sanitario	17
Estufas	Estufa Pellet 10	19
	Estufa Canalizable Pellet 12	19
	Estufa Dynamo | Rinnai	20
Válvulas y Accesorios de Calefacción	Válvulas Radiador	21
	Válvulas Motorizadas	21
	Válvulas Reductora de Presión	22
	Válvulas de Seguridad	22
	Válvulas Mezcladoras	22
	Accesorios para la Instalación	22
	Kit Colectores	23
Termostatos	Simple Pantalla Digital ON/OFF	24
	Radiofrecuencia	24
	Electrónico	24
	Termostato Programable	24

ÍNDICE

Tuberías y Fitting Pex	Tubos sin Barrera Anti Oxígeno	26
	Tubos con barrera Anti Oxígeno	26
	Fitting Pex Casquillo Corredizo	27-29
	Fitting Pex Compresión	30
Herramientas Pex	Abocardador	31
	Prensa Pex sin Abocardador	31
	Prensa Pex	31
	Tijera Corta Tubo	31

CALEFACCIÓN SANITARIA

Calefones	Calefon Rheem Tiro Natural	33
	Calefon Rheem Tiro Forzado	34
	Accesorios	35
	Calefon Splendid Tiro Natural | Máster	36
	Calefon Splendid Tiro Natural | Máster	37
	Calefon Splendid Tiro Natural | Templatech	38
	Calefon Splendid Tiro Forzado | Máster	39
	Accesorios	39
Medidores de Agua Caliente	Medidores AC Nereus	39
Accesorios de Gas	Reguladores	40
	Flexibles	40
	Válvulas Bola	40
Termos Eléctricos	Termo Eléctrico Mural Rheem	41
	Termo Eléctrico Piso Rheem	41
	Termo Elect. Piso Gran Capacidad Rheem	42
	Termo Elect. Alta Eficiencia Rheem	42
	Termo Eléctrico Maratón Rheem	43
	Termo Eléctrico Muro Splendid	43

ÍNDICE

AIRE ACONDICIONADO

Shoot	Aire Acondicionado Inverter	45
	Aire Acondicionado Convencional On Off	45
Gree	Aire Acondicionado On Off	46
	Aire Acondicionado Inverter	47
	Accesorios	48
Refrigerantes	Global R-410A	49
	Global R-507A	50
Cañerías y Tubos de Cobre	Cañerías de Cobre Tipo K	51
	Tuberías ACR	51
Soldaduras	Soldaduras	52
	Fundente	52
	Soldaduras de Estaño	52
	Pastas para Soldar	52
Aislaciones	Aislación Elastomérica Espesor 3/8"	53
	Aislación Elastomérica Espesor 1/2"	53
	Aislación Elastomérica Espesor 3/4"	54
	Polipropileno Gris Alto Rendimiento	54
Complementos	Adhesivo Elastomérico	55
	Cinta Aislante	55
	Cintas de Aluminio	55

ÍNDICE

SISTEMAS DE CONTROL Y MONITOREO CCT

Controladores	Controlador BS Plus Full Kit	57
	Controlador SLT	57
	Controlador BX Plus Full Kit	57
	Controlador MX Full Kit	57
Registro y Visualización	Módulo de Comunicación	58
	Datalogger DL2	58
	Datalogger DL3	58
Equipos de Medición	Caudalímetro V40	59
	Sensores	59
Sondas	Sondas de Temperatura	60
Estaciones de Bombeo	Estación de Lavado y Llenado	60
	Estaciones Solares	60
Notas	Notas	61

CALEFACCIÓN CENTRAL

Desierto de Atacama, el desierto mas arido del planeta. En las noches la temperatura fluctúa mucho, pues puede bajar hasta -25 °C en la zona de Ollagüe, mientras que en el día la temperatura se puede situar entre los 25 y los 50 °C a la sombra.

CALDERAS Y ACCESORIOS

CALDERA MURAL MIXTA RINNAI ECO

Características

- Válvula de llenado manual
- Panel de control con tecnología led
- Diseño hermético que disminuye el nivel de ruido
- Mayor potencia del ventilador hasta 13m de chimenea
- Similares conexiones y fácil recambio de modelos anteriores
- Indicador de temperaturas leds: Calefacción 40-80°C y ACS 35-60°C

Seguridad Aumentada

- Presostato mínimo de gas
- Sistema de purgado automático
- Indicador historial de últimos 20 errores
- Mayor protección contra suciedad y humedad
- Incorpora una segunda CPU en caso de mal funcionamiento

Código	Descripción	Tipo Gas	Tiro	Caudal Sanitario L/min (Dt:25°C)	Potencia Útil kcal/hr
UCRI000016	Rinnai ECO 16/17	Natural	Forzado	11	16.000
UCRI000017	Rinnai ECO 16/17	Licuado	Forzado	11	16.000
UCRI000025	Rinnai ECO 25/28	Natural	Forzado	19	25.000
UCRI000026	Rinnai ECO 25/28	Licuado	Forzado	19	25.000
UCRI000030	Rinnai ECO 30/36	Natural	Forzado	24	30.000

EVACUACIÓN DE GASES Y ACCESORIOS

Código	Descripción	Diámetro mm	Largo m
UCRI000032	Kit Tubos Horizontal	80	1
UCRI000033	Kit tubo vertical	80	1
UBCA000032	Prolongación	80	1
UBCA000033	Prolongación	80	0,5
UCRI000043	Codo M/H de 90°	80	-
UCRI000042	Codo H/H de 90°	80	-
UBCA000046	Codo M/H de 45°	80	-

CALDERA MURAL MIXTA ECO CONDENS

Características

- Válvula de llenado manual
- Panel de control con tecnología led
- Diseño hermético que disminuye el nivel de ruido
- Mayor potencia del ventilador hasta 13m de chimenea
- Similares conexiones y fácil recambio de modelos anteriores
- Indicador de temperaturas leds: Calefacción 40-80°C y ACS 35-60°C

Seguridad Aumentada

- Presostato mínimo de gas
- Sistema de purgado automático
- Indicador historial de últimos 20 errores
- Mayor protección contra suciedad y humedad
- Incorpora una segunda CPU en caso de mal funcionamiento

Tecnología Ecológica

- Bajas Emisiones de gases contaminantes
- Incorpora neutralizador de condensados

Código	Descripción	Tipo Gas	Tiro	Caudal Sanitario L/min (Dt:25°C)	Potencia Útil kcal/hr
UCRI000031	Rinnai ECO 30/36	Licuado	Forzado	24	30.000
UBCA000019	Rinnai ECO 32/37	Natural	Forzado	24	33.200
UBCA000020	Rinnai ECO 32/37	Licuado	Forzado	24	33.200

EVACUACIÓN DE GASES Y ACCESORIOS

Código	Descripción	Diámetro mm	Largo m
UBCA000050	Kit Horizontal PP Rinnai Condensación	80	1
	Kit Vertical PP Rinnai Condensación	80	1
	Prolongacion M/H Diam. 80 1 Mts. PP Condens.	80	1
	Codo 90 M/H Diam.80 PP Condens.	80	0,5
	Codo 45 M/H Diam.80 PP Condens.	80	-

RADIADOR SIMPLES Y DOBLES

LOS RADIADORES SIMPLES Y DOBLES están formados por una placa y dos placas (respectivamente) convectora. Ahorro en espacio, elegantes y decorativos.

NORMAS DE FABRICACIÓN	
ISO	9001
EN	442

Características

- 400 mm a 3.000 mm de ancho hasta 20 longitudes diferentes.
- 300 mm hasta 500 mm de altura.
- Fabricados de acuerdo a las normas ISO 9001, Certificación Europea EN442, CE, TSE. Por lo cual se tiene el respaldo que son elegantes, eficientes y duraderos.
- Tratamiento anticorrosivo hierro-fostato, pintura epoxi-poliéster electrostática con un proceso de 16 pasos.
- Incluye purga, enchufes, tornillos y accesorios.
- Colores RAL 9016 estándar europeo.
- 10 años de garantía.

RADIADORES DOBLES 500

Código	Descripción	Alto x Largo (mm)	Potencia útil Kcal/Hr - 90/70°C
URDO050400	Radiador Doble	500 x 400	700
URDO050500	Radiador Doble	500 x 500	875
URDO050600	Radiador Doble	500 x 600	1050
URDO050700	Radiador Doble	500 x 700	1226
URDO050800	Radiador Doble	500 x 800	1401
URDO050900	Radiador Doble	500 x 900	1576
URDO051000	Radiador Doble	500 x 1000	1751
URDO051100	Radiador Doble	500 x 1100	1926
URDO051200	Radiador Doble	500 x 1200	2101
URDO051300	Radiador Doble	500 x 1300	2276
URDO051400	Radiador Doble	500 x 1400	2451
URDO051500	Radiador Doble	500 x 1500	2626
URDO051600	Radiador Doble	500 x 1600	2801
URDO051800	Radiador Doble	500 x 1800	3151
URDO052000	Radiador Doble	500 x 2000	3501
URDO052200	Radiador Doble	500 x 2200	3852
URDO052400	Radiador Doble	500 x 2400	4202
URDO052600	Radiador Doble	500 x 2600	4552
URDO052800	Radiador Doble	500 x 2800	4902
URDO053000	Radiador Doble	500 x 3000	5252

RADIADOR SIMPLES Y DOBLES

LOS RADIADORES SIMPLES Y DOBLES están formados por una placa o dos placas (respectivamente) convectora. Ahorro en espacio, elegantes y decorativos.

Características

- 400 mm a 3.000 mm de ancho hasta 20 longitudes diferentes.
- 300 mm hasta 500 mm de altura.
- Fabricados de acuerdo a las normas ISO 9001, Certificación Europea EN442, CE, TSE. Por lo cual se tiene el respaldo que son elegantes, eficientes y duraderos.
- Tratamiento anticorrosivo hierro-fostato, pintura epoxi-poliéster electrostática con un proceso de 16 pasos.
- Incluye purga, enchufes, tornillos y accesorios.
- Colores RAL 9016 estándar europeo.
- 10 años de garantía.

RADIADORES DOBLES 300

Código	Descripción	Alto x Largo (mm)	Potencia útil Kcal/Hr - 90/70°C
URDO030400	Radiador Doble	300 x 400	453
URDO030500	Radiador Doble	300 x 500	566
URDO030600	Radiador Doble	300 x 600	680
URDO030700	Radiador Doble	300 x 700	793
URDO030800	Radiador Doble	300 x 800	906
URDO030900	Radiador Doble	300 x 900	1020
URDO031000	Radiador Doble	300 x 1000	1133
URDO031100	Radiador Doble	300 x 1100	1246
URDO031200	Radiador Doble	300 x 1200	1359
URDO031300	Radiador Doble	300 x 1300	1473
URDO031400	Radiador Doble	300 x 1400	1586
URDO031500	Radiador Doble	300 x 1500	1720
URDO031600	Radiador Doble	300 x 1600	1813
URDO031800	Radiador Doble	300 x 1800	2039
URDO032000	Radiador Doble	300 x 2000	2266
URDO032200	Radiador Doble	300 x 2200	2492
URDO032400	Radiador Doble	300 x 2400	2719
URDO032600	Radiador Doble	300 x 2600	2945
URDO032800	Radiador Doble	300 x 2800	3172
URDO033000	Radiador Doble	300 x 3000	3398

RADIADOR SIMPLE 500

LOS RADIADORES SIMPLES Y DOBLES están formados por una placa y dos placas (respectivamente) convectora. Ahorro en espacio, elegantes y decorativos.

Características

- 400 mm a 3.000 mm de ancho hasta 20 longitudes diferentes.
- 300 mm hasta 500 mm de altura.
- Fabricados de acuerdo a las normas ISO 9001, Certificación Europea EN442, CE, TSE. Por lo cual se tiene el respaldo que son elegantes, eficientes y duraderos.
- Tratamiento anticorrosivo hierro-fostato, pintura epoxi-poliéster electrostática con un proceso de 16 pasos.
- Incluye purga, enchufes, tornillos y accesorios.
- Colores RAL 9016 estándar europeo.
- 10 años de garantía.

RADIADORES SIMPLE 500

Código	Descripción	Alto x Largo (mm)	Potencia útil Kcal/Hr - 90/70°C
URSI050400	Radiador simple	500 x 400	357
URSI050500	Radiador simple	500 x 500	466
URSI050600	Radiador simple	500 x 600	536
URSI050700	Radiador simple	500 x 700	625
URSI050800	Radiador simple	500 x 800	714
URSI050900	Radiador simple	500 x 900	804
URSI051000	Radiador simple	500 x 1000	893
URSI051100	Radiador simple	500 x 1100	982
URSI051200	Radiador simple	500 x 1200	1071
URSI051300	Radiador simple	500 x 1300	1161
URSI051400	Radiador simple	500 x 1400	1250
URSI051500	Radiador simple	500 x 1500	1367
URSI051600	Radiador simple	500 x 1600	1429
URSI051800	Radiador simple	500 x 1800	1607
URSI052000	Radiador simple	500 x 2000	1786
URSI052200	Radiador simple	500 x 2200	1964
URSI052400	Radiador simple	500 x 2400	2143
URSI052600	Radiador simple	500 x 2600	2321
URSI052800	Radiador simple	500 x 2800	2500
URSI053000	Radiador simple	500 x 3000	2679

SECATOALLAS

Descripción

Secatoallas se Acero para calefacción Central

NORMAS DE FABRICACIÓN	
ISO	9001
EN	442

Características

- Secatoalla de Fácil Instalación
- Presión de Trabajo 10Bar
- Accesorios de instalación incluidos

Código	Descripción	Alto x Largo (mm)	Potencia útil Kcal/Hr - 90/70°C
URSE040800	Secatoallas	400 x 800	315
URSE050800	Secatoallas	500 x 800	402
URSE060800	Secatoallas	600 x 800	470
URSE061200	Secatoallas	600 x 1200	482

Mecalia®
energy systems

ACUMULADOR PARA ACS EPÓXICO MECALIA

Características

- Presión de trabajo 8 bar
- Aislación poliuretano rígido λ = 0.022 (W/m°C)
- Revestimiento en fibra de vidrio
- Revestimiento interior resina epoxi alimentaria (espesor = 300μ)
- Ánodos electrónicos de protección de titanio correx-up incluidos en suministro
- Base reforzada anti sísmica
- Registro SEC para instalaciones solares térmicas
- Tapa registro DN - 400

Código	Descripción
UACT011000	Acum. Epoxi 1000 8 Bar, Con boca DN-400/ Ánodo Electrónico
UACT011500	Acum. Epoxi 1500 8 BAR, Con boca DN-400/ Ánodo Electrónico
UACT012000	Acum. Epoxi 2000 8 BAR, Con boca DN-400/ Ánodo Electrónico
UACT012500	Acum. Epoxi 2500 8 BAR, Con boca DN-400/ Ánodo Electrónico
UACT013000	Acum. Epoxi 3000 8 BAR, Con boca DN-400/ Ánodo Electrónico
UACT014000	Acum. Epoxi 4000 8 BAR, Con boca DN-400/ Ánodo Electrónico

Ánodo y base incluidas

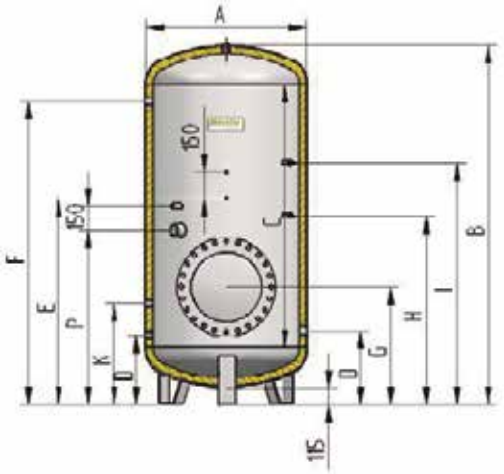

Modelo	Capacidad (Litros)	A (mm)	B (mm)	C (mm)	D (mm)	E (mm)	F (mm)	G (mm)	H (mm)	I (mm)	K (mm)	P (mm)
DPAC/A	1.000	930	2.085	1.500	415	1.095	1.775	658	1.095	-----	595	945
DPAC/A	1.500	1.280	1.841	1.000	548	1.178	1.408	781	778	1.178	728	978
DPAC/A	2.000	1.280	2.341	1.500	548	1.228	1.908	781	978	1.478	728	1.078
DPAC/A	2.500	1.510	1.978	1.000	607	1.237	1.467	880	837	1.237	787	1.037
DPAC/A	3.000	1.510	2.478	1.500	607	1.287	1.967	880	1.037	1.537	787	1.187
DPAC/A	4.000	1.910	2.187	1.000	731	1.331	1.531	944	931	1.331	881	1.131

MCL SYSTEM

ACUMULADOR VITRIFICADO MCL

Características

- Presion de trabajo 8 bar
- Revestimiento interior vitrificado de acuerdo a norma alemana DIN 4753-3
- Temperatura máxima de trabajo 90°C
- Aislacion térmica espuma rígida de poliuretano inyectado (hasta 500 lts)
- Aislacion térmica espuma rígida de poliuretano flexible (750 a 2.000 lts)
- Boca registro

Código	Descripción
UACT020500	Acum.Vitrificado 500, 8 Bar, Con Boca Dn-100
UACT020750	Acum.Vitrificado 750, 8 Bar, Con Boca Dn-180
UACT021000	Acum.Vitrificado 1000, 8 Bar, Con Boca Dn-180
UACT021500	Acum.Vitrificado 1500, 8 Bar, Con Boca Dn-180
UACT022000	Acum.Vitrificado 2000, 8 Bar, Con Boca Dn-400

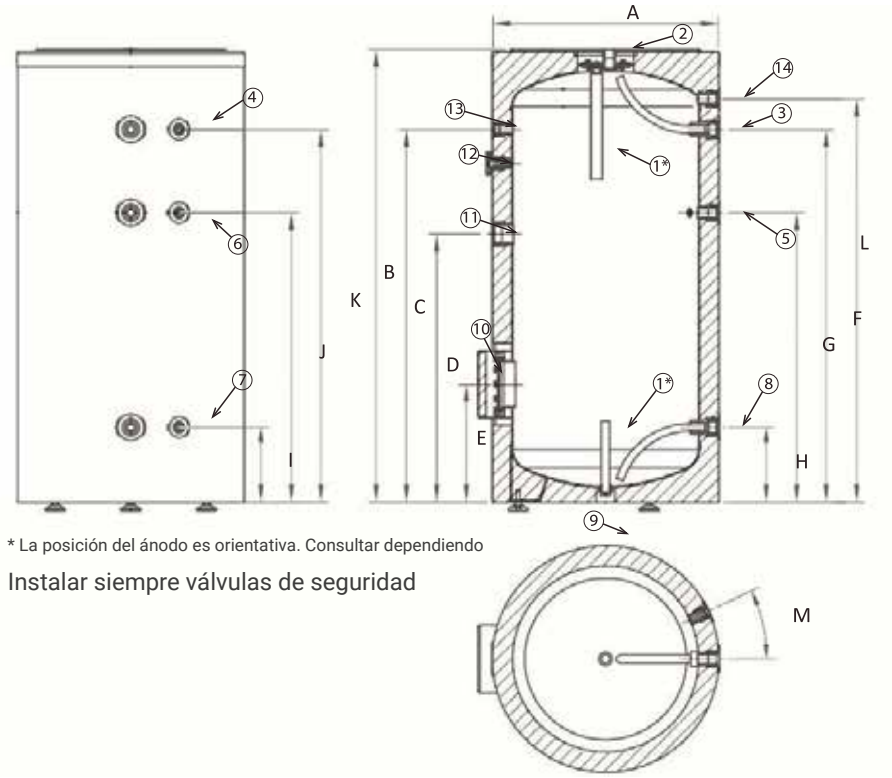

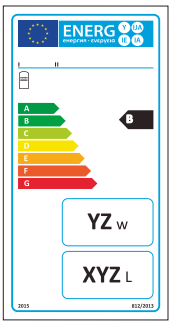

* La posición del ánodo es orientativa. Consultar dependiendo

Instalar siempre válvulas de seguridad

Modelo	Capacidad nominal (Litros)	Capacidad real (Litros)	A (mm)	B (mm)	C (mm)	D (mm)	E (mm)	F (mm)	G (mm)	H (mm)	I (mm)	J (mm)	K (mm)	L (mm)	M (mm)	Conexiones							Peso (kg)	Eficiencia energética	Pérdidas estáticas
																2	3-8-11	4	5	6-7-13	10	14			
DPAC/A 500	500	497	750	1.702	1.445	984	321	1.445	1.196	211	211	1.196	1.445	-----	25º	3/4"	1"	1/2"	3/4"	1/2"	DN-100	---	110	C	95
DPAC/A 750	750	796	990	1.937	1.591	1.050	354	1.780	1.273	81	272	1.174	1.592	-----	-----	3/4"	1-1/2"	1/2"	3/4"	1/2"	DN-180	---	175		213
DPAC/A 1000	1.000	974	1.050	2.002	1.475	1.132	354	1.864	1.273	81	272	1.174	1.654	-----	-----	3/4"	1-1/2"	1/2"	3/4"	1/2"	DN-400	---	211		231
DPAC/A 1500	1.500	1.450	1.200	2.193	1.767	1.167	467	1.750	1.250	90	367	1.080	-----	2.061	-----	2"	2"	---	1-1/2"	1/2"	DN-400	2"	338		278
DPAC/A 2000	2.000	1.915	1.300	2.399	1.915	1.287	497	1.915	1.370	90	367	1.141	-----	2.263	-----	2"	2"	---	1-1/2"	1/2"	DN-400	2"	388		346

ACUMULADOR SERPENTIN SIMPLE MCL

Características

- El serpentín dimensionado de acuerdo con las necesidades de instalación con energía solar y válida para uso con caldera.
- Presión de trabajo 8 bar; Serpentín 6 bar
- Temperatura máxima de trabajo 90°C
- Aislamiento térmico en espuma rígida de poliuretano inyectado (hasta 500 lts)
- Aislamiento en espuma poliuretano flexible (750 a 1.000 lts)
- Acabado exterior en skay
- Ánodo de magnesio
- Boca de registro

Código	Descripción
UACT030300	Acum. Vitrificado 300 - 8 Bar - Serpentin Simple
UACT030500	Acum. Vitrificado 500 - 8 Bar - Serpentin Simple
UACT030750	Acum. Vitrificado 750 - 8 Bar - Serpentin Simple
UACT031000	Acum. Vitrificado 1000 - 8 Bar - Serpentin Simple

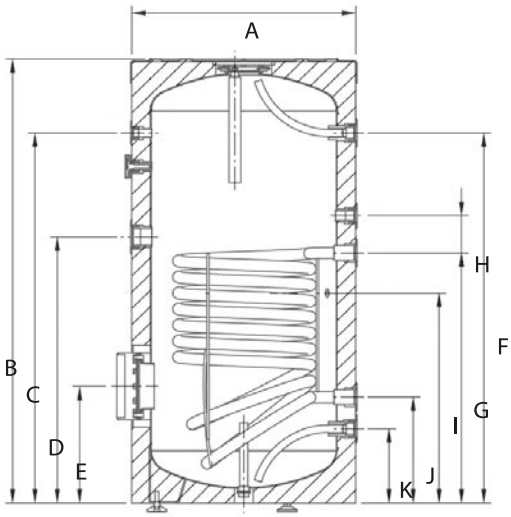

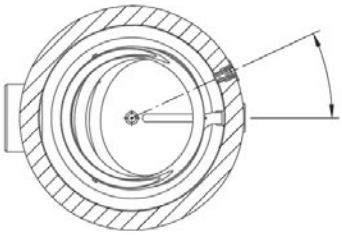

Modelo	Capacidad nominal (Litros)	Capacidad real (Litros)	A (mm)	B (mm)	C (mm)	D (mm)	E (mm)	F (mm)	G (mm)	H (mm)	I (mm)	J (mm)	K (mm)	Conexiones 2	3-8	4	5-7	6-12	9	10	Peso (kg)	Eficiencia energética	Pérdidas estáticas
DPAV/I 300	300	283	650	1.420	1.207	846	314	1.207	804	206	653	288	203	----	1"	1/2"	3/4"	1/2"	DN-100	1-1/2"	104	B	68
DPAV/I 500	500	480	750	1.674	1.448	986	324	1.448	944	255	750	299	214	----	1"	1/2"	3/4"	1/2"	DN-100	1-1/2"	167	C	95
DPAV/I 750	750	768	990	1.937	1.542	1.051	351	1.780	929	344	756	269	83	3/4"	1-1/2"	1/2"	3/4"	1/2"	DN-180	1-1/2"	242		213
DPAV/I 1000	1000	947	1050	2.002	1.475	1.132	354	1.846	987	287	830	272	82	3/4"	1-1/2"	1/2"	3/4"	1/2"	DN-400	1-1/2"	286		231

Modelo	Capacidad nominal (Litros)	Potencia (kw)	Volumen de serpentín (L)	Perdida de carga Serpentín (m c a)	Producción (L/H)	Caudal primario (L/H)
DPAV/I 300	300	53	8,8	1,20	360	1.260
DPAV/I 500	500	73	13,7	1,80	610	2100
DPAV/I 750	750	104	26,2	2,10	1.173	3.660
DPAV/I 1000	1000	124	31,3	2,60	1.612	4.320

- Condiciones de trabajo Primario: 90/70ºC, Secundario; 10/45ºC/

Modelo	Capacidad nominal (Litros)	Superficie de intercambio (m^2)	Perdida de carga Serpentín (m c a)	Caudal primario (L/H)	Potencia (kw)
DPAV/I 300	300	1,45	1,20	720	8
DPAV/I 500	500	2,25	1,80	1.020	12
DPAV/I 750	750	2,89	2,10	1.740	15
DPAV/I 1000	1000	3,45	2,60	2.100	22

- Condiciones de trabajo Primario: 65/50ºC, Secundario; 10/45ºC/

ESTANQUE DE EXPANSIÓN CALEFACCIÓN

Características

- Membrana Fija
- Para instalaciones de calefacción
- Temperatura máxima de servicio 100°C

Código	Descripción
	Est. Expansión calefacción 12 LT
	Est. Expansión calefacción 18 LT
	Est. Expansión calefacción 23 LT
	Est. Expansión calefacción 35 LT
	Est. Expansión calefacción 50 LT
	Est. Expansión calefacción 80 LT
	Est. Expansión calefacción 100 LT
	Est. Expansión calefacción 150 LT
	Est. Expansión calefacción 200 LT
	Est. Expansión calefacción 250 LT
	Est. Expansión calefacción 300 LT
	Est. Expansión calefacción 500 LT
	Est. Expansión calefacción 600 LT

ESTANQUE DE EXPANSIÓN SANITARIO

Características

- Membrana intercambiable
- Para instalaciones de calefaccion, agua fria y agua caliente sanitaria
- Temperatura máxima de servicio 100°C

Código	Descripción
	Estanque Expansion Sanitario ACS CE 8 litros, gris
	Estanque Expansion Sanitario ACS CE 12 litros, gris
	Estanque Expansion Sanitario ACS CE 24 litros, gris
	Estanque Expansion Sanitario AF CE 24 litros, rojo
	Estanque Expansion AFE CE 35 litros, azul
	Estanque Expansion AFE CE 50 litros, azul
	Estanque Expansion AFE CE 80 litros s/tirante, azul
	Estanque Expansion AFE CE 100 litros, azul
	Estanque Expansion AFE CE 150 litros, azul
	Estanque Expansion AFE CE 200 litros, azul
	Estanque Expansion AFE CE 300 litros, azul

ESTUFAS

ESTUFA PELLET 10

Características (ambos modelos)

- Eficiencia 91%
- Color negro y burdeo
- Consumo max/min 2-0,6 kg/h.
- Encendido y alimentación automática
- Ancho 463 x Profundidad 468 x Alto 959

Tepor

Código	Descripción	Marca	Combustible
UBCE000110	Estufa a pellets 10KW	Tepor	Pellet

Combustibles : Pellet 6 mm
Nota : Producto a pedido

ESTUFA CANALIZABLE PELLET 12

Tepor

Código	Descripción	Marca	Combustible
UBCE000006	Estufa a pellets 6KW	Tepor	Pellet

Combustibles : Pellet 6 mm
Nota : Producto a pedido

ESTUFA PELLET MINI

Características

- Dimensiones Compactas
- Brasero de hierro fundido
- Cámara de combustión de acero
- Ancho 430 x Profundidad 435 x Alto 770
- Peso solo 45 kg.

Tepor

Código	Descripción	Marca	Combustible
0000000	Estufa a pellets 6W	Tepor	Pellet

Combustibles : Pellet 6 mm
Nota : Producto a pedido

ESTUFA RINNAI DYNAMO

Rinnai

Made in Japan

Características

- Sistema de ignición electrónica
- Indicador digital de temperatura de set y ambiente
- Temporizador de encendido y apagado
- Filtro de aire con indicador de saturación
- Función económica para ahorrar energía
- Función precalentado antes del tiempo programado
- Amigable con el medio ambiente
- Ventilador modulante

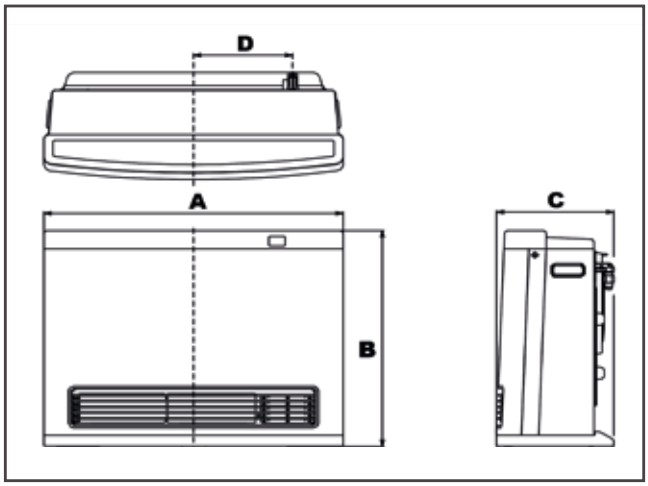

Dimensiones

Ancho	(mm)	487
Alto	(mm)	492
Profundidad	(mm)	244
Conexión Gas	(mm)	126

Seguridad

- Dispositivo anti recalentamiento
- Fusible eléctrico
- Sensor de oxígeno
- Sistema de autodiagnóstico de fallas
- Dispositivo anti inclinación
- Indicación de alarmas mediante códigos numéricos
- Dispositivo de seguridad por corte de energía
- Botón de bloqueo de niños

Código	Descripción	Marca	Combustible
UCCA000002	Estufa Rinnai Dynamo Heaters Gas Licuado	Rinnai	Gas Licuado
UCCA000001	Estufa Rinnai Dynamo Heaters Gas Natural	Rinnai	Gas Natural

VÁLVULAS RADIADOR

Código	Descripción
UAMA000005	Válvula Radiador Recta 1/2" HI
UAMA000010	Válvula Radiador Recta 3/4" HI
UCMA301105	Valvula Radiador Retorno Recta 1/2" HI

Código	Descripción
UBMA000005	Válvula Radiador Angular 1/2" HI
UBMA000010	Válvula Radiador Angular 3/4" HI
UCMA000005	Válvula Radiador Retorno Angular 1/2" HI

Código	Descripción
UBMA377005	Válvula Radiador Angular PEX 16 X 1/2" HI
UBMA537705	Válvula Radiador Angular PEX 20 X 1/2" HI C/EUROKONO
UCMA534305	Válvula Radiador retorno Angular PEX 20 X 1/2" C/EUROKONO
	Válvula Radiador Angular PEX 20 X 3/4" HI

Código	Descripción
UATM000005	Valvula Radiador Termostática Recta 1/2" HI
UBTM000005	Valvula Radiador Termostática Angular 1/2" HI

VÁVULAS MOTORIZADAS

Código	Descripción
UBCH000013	Valvula motorizada 2 vías 1/2" Hi-Hi contacto auxiliar 6 cables
UBCH000020	Valvula motorizada 2 vías 3/4" Hi-Hi contacto auxiliar 6 cables
UBCH000025	Valvula motorizada 2 vías 1" Hi-Hi contacto auxiliar 6 cables
UBCH000030	Valvula motorizada 2 vías 11/4" Hi-Hi contacto auxiliar 6 cables
UBCH000038	Valvula motorizada 2 vías 11/2" Hi-Hi contacto auxiliar 6 cables
UBCH000050	Valvula motorizada 2 vías 2" Hi-Hi contacto auxiliar 6 cables
	Valvula motorizada 2 vías 2 1/2" Hi-Hi contacto auxiliar 6 cables
	Valvula motorizada 2 vías 3" Hi-Hi contacto auxiliar 6 cables

VÁLVULAS REDUCTORA DE PRESIÓN

Código	Descripción
UBCH000320	Válvula Reductora De Presión 3/4"
UBCH000325	Válvula Reductora De Presión 1"
UBCH000338	Válvula Reductora De Presión 1 1/4"
	Válvula Reductora De Presión 1 1/2"
	Válvula Reductora De Presión 2"

VÁLVULAS DE SEGURIDAD

Código	Descripción
	Valvula de seguridad 3 Bar 1/2"
	Valvula de seguridad 3 Bar 3/4"
	Valvula de seguridad 6 Bar 3/4"
	Valvula de seguridad 8 Bar 3/4"
	Valvula de seguridad 10 Bar 3/4"

VÁLVULAS MEZCLADORAS

Código	Descripción
UBCH000425	Válvula Mezcladora 1"
	Válvula Mezcladora 1 1/4"
UBCH000438	Válvula Mezcladora 1 1/2"
UBCH000450	Válvula Mezcladora 2"
	Válvula Mezcladora 2 1/2"
	Válvula Mezcladora 3"

ACCESORIOS PARA LA INSTALACIÓN

Código	Descripción
UBCH000513	Purga automática 1/2" MV15.R
UBCH000510	Purga automática 3/8" MV10.R
UACG050400	Purga automática microvent 3/8" MKL10.R/N
	Alimat 1/2" con filtro y flow control
	Alimat 1/2" con manómetro
	Termostato de inmersión simple 100mm
	Termostato de inmersión simple 200mm
	Termostato de inmersión doble 100mm
UGRC000104	Manómetro 0-4 Bar 1/4
UGRC000110	Manómetro 0-10 Bar 1/4
UGRC000116	Manómetro 0-16 Bar 1/4

KIT COLECTORES

Código	Descripción
HBKU020115	Kit colector cromado 1" hi-hi 2 vias
HBKU030115	Kit colector cromado 1" hi-hi 3 vias
HBKU040115	Kit colector cromado 1" hi-hi 4 vias
	Kit colector cromado 1" hi-hi 5 vias
	Kit colector cromado 1" hi-hi 6 vias
	Kit colector cromado 1" hi-hi 7 vias
UBKV020115	Kit colector cromado con flujometro 1" hi-hi 2 vias
UBKV030115	Kit colector cromado con flujometro 1" hi-hi 3 vias
UBKV040115	Kit colector cromado con flujometro 1" hi-hi 4 vias
	Kit colector cromado con flujometro 1" hi-hi 5 vias
	Kit colector cromado con flujometro 1" hi-hi 6 vias
	Kit colector cromado con flujometro 1" hi-hi 7 vias
	Kit colector cromado con flujometro 1" hi-hi 9 vias

TERMOSTATOS

SIMPLE PANTALLA DIGITAL ON/OFF

Código	Descripción
UBCQ00030	Termostato Digital simple on/off

RADIOFRECUENCIA

Código	Descripción
UBCQ00010	Termostato Radiofrecuencia Programable MAX
UBCQ000008	Termostato Radiofrecuencia Programable ATP Plus

ELECTRÓNICO

Código	Descripción
UBCQ00025	Termostato electronico Evco con sonda PTC 3mts

TERMOSTATO PROGRAMABLE

El termostato programable ATP PLUS es ideal para controlar la temperatura de cualquier reciento de la casa y es muy fácil de usar. Permite conectar o desconectar una caldera, una bomba o válvula motorizada cuando la temperatura del recinto esta por debajo de la temperatura programada en el termostato.

Características

- Programación 7 dias, 5/2 días y 24 horas (se debe elegir uno de los 3 modos).
- Display rango de temperatura 0ºC - 40ºC (en incrementos de 0.1ºC)
- Rango de temperatura ajustable: 5ºC - 35ºC (en pasos de 0.5ºC)
- Exactitud del sensor de temperatura: +1ºC (a 20ºC)
- Corrriente de contacto: 6 A (2 A carga inductiva), 230V
- Indicador baja batería: Display " " cuando las pilas tengan menos de 2.7V
- Corriente Standby 30uA, corriente con iluminación ≤ 6mA
- Luz de fondo: Blanca
- Dimensiones: 120 x 77 x 28 mm.

Código	Descripción
UACG050400	Termostato Programable ATP Plus

TUBERÍAS Y FITTING PEX

TUBERÍAS PEX

Las tuberías de Polietileno Reticulado PIPEX

Están fabricadas por el método Peróxido, clasificándose dentro del grupo PEX-A. Ello confiere una mayor resistencia a altas presiones y temperaturas, aumentando la calidad y la durabilidad del sistema.

Procedencia : ESPAÑA
Normas de fabricación: UNE - EN ISO 15875
Certificados : Aprobados por CESMEC

TUBOS SIN BARRERA ANTI OXÍGENO

Código	Descripción
UPSBB00016	Tubo PEX-A 16 x 1,8mm Rollo 200 Metros
UPSBB00020	Tubo PEX-A 20 x 1,9 mm Rollo 200 Metros
UPSBB00025	Tubo PEX-A 25 x 2,3 mm Rollo 100 Metros
UPSBB00032	Tubo PEX-A 32 x 2,9 mm Rollo 50 Metros

TUBOS CON BARRERA ANTI OXÍGENO

Código	Descripción
UPCBB00016	Tubo PEX-A C/Barrera 16 x 1,8 mm 200 Metros
UPCBB00020	Tubo PEX-A C/Barrera 20 x 1,9 mm 200 Metros
UPCBB00025	Tubo PEX-A C/Barrera 25 x 2,3 mm 100 Metros
UPCBB00032	Tubo PEX-A C/Barrera 32 x 2,9 mm 50 Metros

FITTING PEX CASQUILLO CORREDIZO

- Este sistema se caracteriza por su seguridad y fiabilidad.
- La unión presenta una elevada resistencia a la tracción.
- Extremadamente fácil de montar.
- Tanto las piezas base como los casquillos son reutilizables.
- El diseño de estos accesorios permite el giro del accesorio una vez instalado, conservando todas sus propiedades y sin pérdida de estanqueidad.
- Puede someter a pruebas de presión inmediatamente después de ser instalados.

TERMINAL TUERCA MÓVIL

Código	Descripción
UFTM000020	Terminal Tuerca Movil 20 x 1/2"
UFTM000021	Terminal Tuerca Movil 20 x 3/4"
UFTM000025	Terminal Tuerca Movil 25 x 3/4"
UFTM000020	Terminal Tuerca Movil 25 x 1"
UFTM000032	Terminal Tuerca Movil 32 x 1"

TERMINAL HI

Código	Descripción
UFTI000016	Terminal HI 16 x 1/2"
UFTI000020	Terminal HI 20 x 1/2"
UFTI000021	Terminal HI 20 x 3/4"
UFTI000025	Terminal HI 25 x 3/4"
UFTI000032	Terminal HI 32 x 1"

TERMINAL HE

Código	Descripción
UFTE000016	Terminal HE 16 x 1/2"
UFTE000020	Terminal HE 20 x 1/2"
UFTE000021	Terminal HE 20 x 3/4"
UFTE000025	Terminal HE 25 x 3/4"
UFTE000030	Terminal HE 25 x 1"
UFTE000032	Terminal HE 32 x 1"

CODO TERMINAL HI

Código	Descripción
UFCTI00016	Codo Terminal HI 16 x 1/2"
UFCTI00020	Codo Terminal HI 20 x 1/2"
UFCTI00021	Codo Terminal HI 20 x 3/4"
UFCTI00025	Codo Terminal HI 25 x 3/4"
UFCTI00032	Codo Terminal HI 32 x 1"

FITTING PEX

CODO TERMINAL HE

Código	Descripción
UFCTE00016	Codo Terminal HE 16 x 1/2"
UFCTE00020	Codo Terminal HE 20 x 1/2"
UFCTE00025	Codo Terminal HE 25 x 3/4"

CODO TUERCA MÓVIL

Código	Descripción
UFCTM00020	Codo Tuerca Movil 20 x 1/2"
UFCTM00025	Codo Tuerca Movil 25 x 3/4"

CODO BASE FIJACIÓN

Código	Descripción
UFCBS00016	Codo Base Fijación 16 x 1/2"
UFCBS00020	Codo Base Fijación 20 x 1/2"

CODO

Código	Descripción
UFCN001616	Codo 16 x 16 mm
UFCN002020	Codo 20 x 20 mm
UFCN002525	Codo 25 x 25 mm
UFCN003232	Codo 32 x 32 mm

CODO PEX A COBRE

Código	Descripción
UFCP000016	Codo PEX a Cobre 16 x 1/2"
UFCP000020	Codo PEX a Cobre 20 x 1/2"
UFCP000021	Codo PEX a Cobre 20 x 3/4"
UFCP000025	Codo PEX a Cobre 25 x 3/4"

ADAPTADOR PEX A COBRE

Código	Descripción
UFAP000016	Adaptador PEX a Cobre 16 x 1/2"
UFAP000020	Adaptador PEX a Cobre 20 x 1/2"

TEE

Código	Descripción
UFTEE00005	TEE 16 x 16 x 16 mm
UFTEE00010	TEE 20 x 20 x 20 mm
UFTEE00015	TEE 25 x 25 x 25 mm
UFTEE00020	TEE 32 x 32 x 32 mm

FITTING PEX

TEE

Código	Descripción
UFTEE001605	TEE 16 x 20 x 16 mm
UFTEE002005	TEE 20 x 16 x 16 mm
UFTEE002010	TEE 20 x 16 x 20 mm
UFTEE002015	TEE 20 x 20 x 16 mm
UFTEE002020	TEE 20 x 25 x 16 mm
UFTEE002025	TEE 20 x 25 x 20 mm
UFTEE002505	TEE 25 x 16 x 16 mm
UFTEE002510	TEE 26 x 16 x 20 mm
UFTEE002515	TEE 25 x 16 x 25 mm
UFTEE002520	TEE 25 x 20 x 16 mm
UFTEE002525	TEE 25 x 20 x 20 mm
UFTEE002530	TEE 25 x 20 x 25 mm
UFTEE002535	TEE 25 x 25 x 16 mm
UFTEE002540	TEE 25 x 25 x 20 mm
UFTEE002545	TEE 25 x 32 x 25 mm
UFTEE003205	TEE 32 x 25 x 25 mm
UFTEE003210	TEE 32 x 20 x 32 mm
UFTEE003215	TEE 32 x 25 x 32 mm
UFTEE003220	TEE 32 x 32 x 25 mm

MANGUITO UNIÓN

Código	Descripción
UFMU000016	Manguito Unión 16 mm
UFMU000020	Manguito Unión 20 mm
UFMU000025	Manguito Unión 25 mm
UFMU000032	Manguito Unión 32 mm

MANGUITO REDUCIDO

Código	Descripción
UFMR000005	Manguito Reducido 20-16 mm
UFMR000010	Manguito Reducido 25-16 mm
UFMR000015	Manguito Reducido 25-20 mm
UFMR000020	Manguito Reducido 32-32 mm

TAPÓN PEX

Código	Descripción
UFTP000016	Tapón PEX 16 mm
UFTP000020	Tapón PEX 20 mm

FITTING PEX COMPRESIÓN

TERMINAL DZR PEX HE

Código	Descripción
UFTDE00016	Terminal DZR PEX HE 16 x 1/2"
UFTDE00018	Terminal DZR PEX HE 16 x 3/4"
UFTDE00020	Terminal DZR PEX HE 20 x 1/2"
UFTDE00021	Terminal DZR PEX HE 20 x 3/4"
UFTDE00025	Terminal DZR PEX HE 25 x 3/4"
UFTDE00030	Terminal DZR PEX HE 25 x 1"

TERMINAL DZR PEX HI

Código	Descripción
UFTDI00016	Terminal DZR PEX HI 16 x 1/2"
UFTDI00020	Terminal DZR PEX HI 20 x 1/2"
UFTDI00021	Terminal DZR PEX HI 20 x 3/4"
UFTDI00025	Terminal DZR PEX HI 25 x 3/4"
UFTDI00030	Terminal DZR PEX HI 25 x 1"

CODO 90 DZR PEX HE

Código	Descripción
UFCDE00016	Codo DZR PEX HE 16 x 1/2"
UFCDE00020	Codo DZR PEX HE 20 x 1/2"
UFCDE00021	Codo DZR PEX HE 20 x 3/4"
UFCDE00025	Codo DZR PEX HE 25 x 3/4"
UFCDE00030	Codo DZR PEX HE 25 x 1"

HERRAMIENTAS PEX

ABOCARDADOR

Código	Descripción
UACG050400	Abocardador PEX 16-20-25

PRENSA PEX SIN ABOCARDADOR

Código	Descripción
UACG050500	Prensa PEX Sin Abocardador 16-20-25

PRENSA PEX

Código	Descripción
UACG050400	Prensa PEX 16-20-25-32

TIJERA CORTA TUBO

Código	Descripción
UACG050400	Tijera Corta Tubo PPR-PEX 20-40 mm

CALEFACCIÓN SANITARIA

3 AÑOS DE GARANTÍA

CALEFON RHEEM TIRO NATURAL

Características

- Cámara abierta
- Modulante Electrónico
- Selector de temperatura con display touch
- Posee 6 sistemas de seguridad
- Encendido automático con bajo caudal de agua y baja presion de gas
- Compatible con equipos solares
- Ahorro de gas
- Incluye 2 flexibles y 2 pilas alcalinas
- Disponible para Gas licuado y Gas natural

LITRAJES
10 L.
11 L.
12 L.
13 L.
14 L.
16 L.

Código	Descripción
UBCD000005	Calefon Rheem TN 10L - Gas Licuado
UBCD000010	Calefon Rheem TN 10L - Gas Natural
UBCD000015	Calefon Rheem TN 11L - Gas Licuado
UBCD000020	Calefon Rheem TN 11L - Gas Natural
UBCD000025	Calefon Rheem TN 12L - Gas Licuado
UBCD000030	Calefon Rheem TN 12L - Gas Natural
UBCD000035	Calefon Rheem TN 13L - Gas Licuado
UBCD000040	Calefon Rheem TN 13L - Gas Natural
UBCD000045	Calefon Rheem TN 14L - Gas Licuado
UBCD000050	Calefon Rheem TN 14L - Gas Natural
UBCD000055	Calefon Rheem TN 16L - Gas Licuado
UBCD000060	Calefon Rheem TN 16L - Gas Natural

Recomendaciones según capacidad	10 litros	11 litros	12 litros	13 litros	14 litros	16 litros
Un lavaplatos o un lavamanos	✓✓✓	✓✓✓	✓✓✓	✓✓✓	✓✓✓	✓✓✓
Una ducha	✓✓	✓✓	✓✓✓	✓✓✓	✓✓✓	✓✓✓
Una ducha + un lavamanos o un lavaplatos		✓	✓	✓	✓✓	✓✓✓
Una ducha + un lavamanos + un lavaplatos					✓✓	✓✓✓
2 duchas						✓✓

✓ Adecuado ✓✓ Recomendable ✓✓✓ Óptimo

3 AÑOS DE GARANTÍA

CALEFON RHEEM TIRO FORZADO

Características

- Cámara abierta
- Modulante electrónico
- Posee 9 sistemas de seguridad
- Encendido automático con bajo caudal de agua y baja presion de gas
- Display digital con selector de temperatura
- Regulacion de entrada de agua
- Fexibles incorporados en el producto
- Gas licuado y Gas natural
- No incluye kit de evacuación de gases

LITRAJES
12 L.
14 L.
18 L.
21 L.

Código	Descripción
UBCD000065	Calefon Rheem TF 12L - Gas Licuado
UBCD000070	Calefon Rheem TF 12L - Gas Natural
UBCD000075	Calefon Rheem TF 14L - Gas Licuado
UBCD000080	Calefon Rheem TF 14L - Gas Licuado
UBCD000085	Calefon Rheem TF 18L - Gas Licuado
UBCD000090	Calefon Rheem TF 18L - Gas Natural
UBCD000095	Calefon Rheem TF 21L - Gas Licuado
UBCD000100	Calefon Rheem TF 21L - Gas Natural

RECOMENDACIONES SEGÚN CAPACIDAD	12 litros	14 litros	18 litros	21 litros
Un lavaplatos o un lavamanos	✓✓✓	✓✓✓	✓✓✓	✓✓✓
Una ducha	✓✓✓	✓✓✓	✓✓✓	✓✓✓
Una ducha + un lavamanos o un lavaplatos	✓	✓✓	✓✓✓	✓✓✓
Una ducha + un lavamanos + un lavaplatos		✓✓	✓✓✓	✓✓✓
Dos duchas			✓✓✓	✓✓✓
Dos duchas + un lavamanos o un lavaplatos			✓✓	✓✓✓
Dos duchas + un lavamanos + un lavaplatos				✓

✓ Adecuado ✓✓ Recomendable ✓✓✓ Óptimo

CALEFON / ACCESORIOS

Código	Descripción
UBCD000105	Kit Ducto D80 STD - Calefon Rheem TF
UBCD000110	Extensión 80mm x largo 500mm Rheem TF
UBCD000115	Codo 90° x 80mm Rheem
UBCD000120	Codo 45° x 80mm Rheem

- Kit Ducto D80 STD - Calefon Rheem TF

- Extensión 80mm x largo 500mm Rheem TF

- Codo 90° x 80mm Rheem

- Codo 45° x 80mm Rheem

SPLENDID
MASTER

El ahorro equivale a
7 balones de 15kg. al año

CALEFON SPLENDID TIRO NATURAL MODELO "MASTER" 5, 6 y 7 LITROS

Características

- Doble control de temperatura, agua y gas
- Multiples sistemas de seguridad
- Maximo ahorro de gas
- Encendido automático
- Sin llama piloto
- Incluye flexibles para agua de 200mm

LITRAJES
5 L.
6 L.
7 L.

Código	Descripción
UBCD000140	Calefon Splendid MASTER: Ionizado 5Lts - TN - gas licuado
UBCD000145	Calefon Splendid MASTER: Ionizado 6Lts - TN - gas licuado
UBCD000150	Calefon Splendid MASTER: Ionizado 7Lts - TN - gas licuado

Si usted necesita agua caliente en:	5 litros	6 litros	7 litros
Un lavaplatos o un lavamanos	♥♥	♥♥	♥♥
Una ducha			♥

♥ Adecuado ♥♥ Recomendable

CALEFONES

SPLENDID
MASTER

El ahorro equivale a
7 balones de 15kg. al año

CALEFON SPLENDID TIRO NATURAL MODELO "MASTER" 8, 10, 11 y 13 LITROS

Características

- De última generacion sin válvula de agua, menor gasto de mantenimiento, evita molestia e inconveniente de un cambio de membrana
- Válvula de poliamida de alta resistencia a los cambios de temperatura y a las heladas
- Display digital que muestra la temperatura de salida de agua caliente
- Control de temperatura
- Multiples sistemas de seguridad
- Máximo ahorro de gas
- Encendido automatico
- Sin llama piloto
- Incluye flexibles para agua de 200mm

LITRAJES
8 L.
10 L.
11 L.
13 L.

Código	Descripción
UBCD000155	Calefon Splendid MASTER: Ionizado 8Lts - TN - gas licuado
UBCD000160	Calefon Splendid MASTER: Ionizado 8Lts - TN - gas natural
UBCD000165	Calefon Splendid MASTER: Ionizado 10Lts - TN - gas licuado
UBCD000170	Calefon Splendid MASTER: Ionizado 10Lts - TN - gas natural
UBCD000175	Calefon Splendid MASTER: Ionizado 11Lts - TN - gas licuado
UBCD000180	Calefon Splendid MASTER: Ionizado 11Lts - TN - gas natural
UBCD000185	Calefon Splendid MASTER: Ionizado 13Lts - TN - gas licuado
UBCD000190	Calefon Splendid MASTER: Ionizado 13Lts - TN - gas natural

Si usted necesita agua caliente en:	8 litros	10 litros	11 litros	13 litros
Un lavaplatos o un lavamanos	♥♥	♥♥♥	♥♥♥	♥♥♥
Una ducha	♥	♥♥	♥♥	♥♥♥
Una ducha + Un lavaplatos o un lavamanos			♥	♥

♥ Adecuado ♥♥ Recomendable ♥♥♥ Óptimo

CALEFONES

CALEFON SPLENDID TIRO NATURAL MODELO "TEMPLATECH" 14 Y 16 LITROS

Características

- Display digital, permite programar la temperatura exacta de salida
- Termostático
- Modulante, mantiene la temperatura sin grandes variaciones al cambiar la presión en la red de agua
- Ionizado, sin llama permanente
- Ahorro, consumo ótimo de gas
- Encendido automático
- Funcion Solar
- Incluye flexibles para agua de 200mm

LITRAJES
14 L.
16 L.

Programador Digital

Código	Descripción
UBCD000195	Calefon Splendid Templatech-Fullcontrol ionizado 14 Lts - TN - gas licuado
UBCD000200	Calefon Splendid Templatech-Fullcontrol ionizado 14 Lts - TN - gas natural
UBCD000205	Calefon Splendid Templatech-Fullcontrol ionizado 16 Lts- TN- gas licuado
UBCD000210	Calefon Splendid Templatech-Fullcontrol ionizado 16 Lts- TN- gas natural

Consumo exacto de gas en relación al flujo de agua y selección de temperatura

SI USTED NECESITA AGUA CALIENTE EN:	14 litros	16 litros
Un lavaplatos o un lavamanos	★★★	★★★
Una ducha	★★★	★★★
Una ducha + Un lavaplatos o un lavamanos	★★	★★★
Una ducha + Un lavaplatos + un lavamanos	★★	★★★
2 duchas		★★

★★ Recomendable ★★★ Óptimo

CALEFONES

SPLENDID MASTER

CALEFON SPLENDID TIRO FORZADO 10, 13 LITROS

Características

- Cámara abierta, extrae aire del lugar de instalación y el sistema de ventilación expulsa el 100% de los gases quemados.
- No posee válvula de agua, reduce gasto de mantenimiento (no hay cambio de membrana)
- Display digital, muestra la temperatura de salida del agua caliente
- Ionizado, se enciende automáticamente
- Funciona con baja presión de agua
- Ducto incorporado de 80mm diámetro con codo de 90°, terminal de 380mm y extensión de 500mm. Incorpora 2 discos embellecedores.
- Incluye flexibles para agua de 200mm

LITRAJES
10 L.
13 L.

Código	Descripción
UBCD000215	Calefon Splendid Master 10 Lts - TF - gas licuado / Incluye kit de evacuacion
UBCD000220	Calefon Splendid Master 10 Lts - TF - gas natural / Incluye kit de evacuacion
UBCD000225	Calefon Splendid Master 13 Lts - TF - gas licuado / Incluye kit de evacuacion
UBCD000230	Calefon Splendid Master 13 Lts - TF - gas natural / Incluye kit de evacuacion

Si usted necesita agua caliente en:	10 litros	13 litros
Un lavaplatos o un lavamanos	★★★	★★★
Una ducha	★★	★★★
Una ducha + Un lavaplatos o un lavamanos		★

★ Adecuado ★★ Recomendable ★★★ Óptimo

CALEFON ACCESORIOS

Código	Descripción
UBCD000240	Kit Ducto D80 STD - Calefon Splendid TF
UBCD000245	Extensión 80mm x largo 500mm Splendid TF
UBCD000250	Codo 90° x 80mm Splendid
UBCD000255	Codo terminal difusor 45° x 80mm Splendid

MEDIDORES DE AGUA CALIENTE

Código	Descripción	Medida	Marca
EMAH040040	Medidor Laton agua caliente (solo)	1/2"	Nereus
EMAH040070	Medidor Laton agua caliente (solo)	3/4"	Nereus
EMAH040080	Medidor Laton agua caliente (solo)	1	Nereus
EMAH050040	Medidor Comp A.C R.N.	1/2" (13mm)	Nereus
EMAH050070	Medidor Comp A.C R.N	3/4" (19mm)	Nereus
EMAH050115	Medidor Comp A.C R.N	1" (25mm)	Nereus
EMAH050230	Medidor Comp A.C R.N	1.1/2" (38mm)	Nereus

ACCESORIOS DE GAS

Regulador
Jumbo 2/15 Kg

REGULADORES

Código	Descripción
SGGA010015	Regulador Gas 11/15 Kg
SGGA010045	Regulador Gas 45 Kg C/Flexible
SGGA020015	Regulador Jumbo 2/15 Kg

FLEXIBLES

Código	Descripción
IA5956	Flexible gas HI-HI 50cms C/Curva
IA6356	Fexible gas HI-HI 1/2" 100cms C/Curva
IA6756	Flexible gas HI-HI 0,60
EELG040040	Flexible gas 1/2"x1/2" Hi-HI 60cms
EELG050030	Flexible gas 3/8"x1/2" Hi-HI 1mt
EELG050040	Flexible gas 1/2"x1/2" Hi-HI 1mt

VÁLVULA BOLA

Código	Descripción	Medida
QAVG010025	Valvula bola gas PN-5	3/8"
QAVG010040	Valvula bola gas PN-5	1/2"
QAVG010070	Valvula bola gas PN-5	3/4"
QAVG010115	Valvula bola gas PN-5	1"
QAVG010230	Valvula bola gas PN-5	1.1/2"
QAVG010295	Valvula bola gas PN-5	2"
QAVG010440	Valvula bola gas PN-5	3"
QAVG010520	Valvula bola gas PN-5	4"

TERMOS ELÉCTRICOS

DIMACO

TERMOS ELÉCTRICOS MURALES RHEEM

Características

- Estanque esmaltado de porcelana Bi-capa
- Aislacion de poliuretano expandido de alta densidad
- Ánodo de Magnesio que protege al 100% el tanque interior
- Resistencias eléctricas de Incoloy de alta durabilidad y de fácil reposición
- Válvula de drenado que facilita su mantenimiento
- Válvula de seguridad sobre presión
- Termostato de seguridad
- 3 años de garantía

Rheem

3 AÑOS DE GARANTÍA

Código	Descripción
UBCU060055	Termo E RH 55L - 220V Muro
UBCU060085	Termo E RH 85L - 220V Muro
UBCU060125	Termo E RH 125L - 220V Muro

Cálculos aproximados realizados con los siguientes datos:
- T° entrada: 15°C
- Litros por ducha: 7 L
- Minutos por ducha: 10 min

Capacidad	Recomendaciones de uso
55L	1= Lavacopas - Lavamanos - Ducha bajo consumo
85L	2= Lavacopas - Lavamanos - Ducha bajo consumo
125L	3= Lavacopas - Lavamanos - Ducha bajo consumo

TERMOS ELÉCTRICOS DE PISO RHEEM

Características

- Estanque esmaltado de porcelana Bi-capa
- Aislacion de poliuretano expandido de alta densidad
- Ánodo de Magnesio que protege al 100% el tanque interior
- Resistencias eléctricas de Incoloy de alta durabilidad y de fácil reposición
- Válvula de drenado que facilita su mantenimiento
- Válvula de seguridad sobre presión
- Termostato de seguridad
- 3 años de garantía

Rheem

3 AÑOS DE GARANTÍA

Código	Descripción
UBCU070055	Termo E RH 55L - 220V Piso
UBCU070085	Termo E RH 85L - 220V Piso
UBCU070125	Termo E RH 125L - 220V Piso
UBCU070155	Termo E RH 155L - 220V Piso

Cálculos aproximados realizados con los siguientes datos:
- T° entrada: 15°C
- Litros por ducha: 7 L
- Minutos por ducha: 10 min

Capacidad	Recomendaciones de uso
55L	1= Lavacopas - Lavamanos - Ducha bajo consumo
85L	2= Lavacopas - Lavamanos - Ducha bajo consumo
125L	3= Lavacopas - Lavamanos - Ducha bajo consumo

TERMOS ELÉCTRICOS

TERMOS ELÉCTRICOS DE PISO GRANDES CAPACIDADES RHEEM

Características

- Estanque esmaltado de porcelana Bi-capa
- Aislacion de poliuretano expandido de alta densidad
- Ánodo de Magnesio que protege al 100% el tanque interior
- Posee 2 resistencias eléctricas de Incoloy de alta durabilidad y fácil reposición
- Sistema de auto limpieza patentado Everkleen
- Válvula de drenado que facilita su mantenimiento
- Válvula de seguridad sobre presión
- Termostato de seguridad
- 3 años de garantía

Código	Descripción
UBCU080200	Termo E RH 189L - 220V Piso
UBCU080246	Termo E RH 246L - 220V Piso
UBCU080303	Termo E RH 303L - 220V Piso
UBCU090246	Termo E RH 246L - 380V Piso
UBCU090303	Termo E RH 303L - 380V Piso
UBCU090454	Termo E RH 454L 6KW - 380V Piso
UBCU090455	Termo E RH 454L 10KW - 380V Piso

3 AÑOS DE GARANTÍA

Cálculos aproximados realizados con los siguientes datos:
- T° entrada: 15°C
- Litros por ducha: 7 L
- Minutos por ducha: 10 min

Capacidad	Recomendaciones de uso
189L	5= Lavacopas - Lavamanos - Ducha bajo consumo
246L	7= Lavacopas - Lavamanos - Ducha bajo consumo
303L	8= Lavacopas - Lavamanos - Ducha bajo consumo
454L	13= Lavacopas - Lavamanos - Ducha bajo consumo

TERMO ELÉCTRICO DE ALTA EFICIENCIA RHEEM

Características

- 3 Resistencias en acero inoxidable Lifeguard
- 2 ánodos de magnesio
- Caja de control frontal, facilita instalacion y mantenimiento
- Aislante poliuretano de alta densidad, alta eficiencia térmica
- Eficiencia térmica 98%
- Válvula de seguridad de presión y temperatura 11 bar
- Válvula de drenado
- Estanque interior enlozado

Código	Descripción
UBCU090662	Termo E RH 662L - 380V Piso

Capacidad
18=

3 AÑOS DE GARANTÍA

TERMOS ELÉCTRICOS

TERMO ELÉCTRICO MARATHON

Características

- Tanque interior de polibuteno no metálico
- Posee resistencia eléctrica inferior de TITANIO siendo mas resistente a las durezas del agua
- Tanque exterior resistente a abolladuras, raspaduras y aire salino
- Válvula de drenaje o despiche que facilita la mantención y eliminacion de elementos calcáreos
- (sarro)
- Válvula de vacío
- Aislacion de poliuretano expandido de alta densidad minimza la pérdida de solo 2.78°C en 24
- horas.

Código	Descripción
UBCU090699	Termo E RH MARATHON 399L - 380V Piso

TERMOS ELECTRICOS MURO SPLENDID

Características

- Murales
- Tanque interior enlozado
- Sistema de aislamiento en poliuretano expandido
- Indicador de temperatura
- Selector de temperatura
- Conexión 220v
- Sistema de seguridad para sobrepresión y válvula anti-retorno
- Luz led roja, indica funcionamiento
- Luz led verde, indica termo conectado
- Calefactor incoloy, más resistente a la oxidación

Código	Descripción
UBCU100030	Termo E Splendid de 30L - Muro
UBCU100050	Termo E Splendid de 50L - Muro
UBCU100080	Termo E Splendid de 80L - Muro
UBCU100100	Termo E Splendid de 100L - Muro
UBCU100120	Termo E Splendid de 120L - Muro

AIRE ACONDICIONADO

La Patagonia chilena, caracterizada por ser una inmensa biorregión que presenta una geografía muy variada lo que redunda en una gran diversidad de paisajes, climas, cultura y ecosistemas.

AIRE ACONDICIONADO

AIRE ACONDICIONADO INVERTER (WIFI) - SHOOT

Nota : Oficina y Residencial

Características

- Eficiencia energética clase A
- Sistema Smart (Control WIFI)
- Panel central de luces
- Pantalla LED de alta protección
- Diseño super silencioso, menos de 20db
- Distancia del flujo de aire puede alcanzar hasta 12 mts.

Código	Descripción
UEAC000050	Aire AC. Split Muro SHOOT 9.000 BTU - INVERTER
UEAC000052	Aire AC. Split Muro SHOOT 12.000 BTU - INVERTER
UEAC000054	Aire AC. Split Muro SHOOT 18.000 BTU - INVERTER
UEAC000056	Aire AC. Split Muro SHOOT 24.000 BTU - INVERTER

AIRE ACONDICIONADO CONVENCIONAL ON/OFF - SHOOT

Nota : Oficina y Residencial

Características

- Equipo ecológico (frió/calor) de alta eficiencia energética (Clase A) con un bajo consumo eléctrico.
- Eficiencia energética "A'
- Ecológico
- Bajo consumo eléctrico
- Control remoto inalámbrico
- Climatización limpia y segura
- Función auto reinicio
- Deshielo inteligente

Código	Descripción
UEAC000040	Aire AC. Split Muro SHOOT 9.000 BTU
UEAC000042	Aire AC. Split Muro SHOOT 12.000 BTU
UEAC000044	Aire AC. Split Muro SHOOT 18.000 BTU
UEAC000046	Aire AC. Split Muro SHOOT 24.000 BTU

*Medidas válidas para Inverter y ON / OFF

BTU	9.000	12.000	18.000	24.000
Dimensiones Un. Int. Ancho/Alto/Prof. (mm)	900X275X200	845X289X209	970X300X224	1078X700X246
Dimensiones Un. Ext. Ancho/Alto/Prof. (mm)	720x428x310	776x540x320	913x680x378	955x700x396

AIRE ACONDICIONADO

AIRE ACONDICIONADO SPLIT MURO ON/OFF

GREE

Nota : Oficina y Residencial

Características

- Eficiencia energética clase A
- Ecológico
- Bajo consumo eléctrico
- Control remoto inalámbrico
- Climatización limpia y segura
- Función auto reinicio
- Alta Eficiencia
- Silencioso
- Función auto restar inteligente, para proteger el equipo
- Función de autodiagnóstico

Código	Descripción	Marca
UEAC000060	Equipos AC. Split Muro ON/OFF 9.000 BTU	GREE
UEAC000062	Equipos AC. Split Muro ON/OFF 12.000 BTU	GREE
UEAC000064	Equipos AC. Split Muro ON/OFF 18.000 BTU	GREE
UEAC000066	Equipos AC. Split Muro ON/OFF 24.000 BTU	GREE

AIRE ACONDICIONADO SPLIT MURO INVERTER

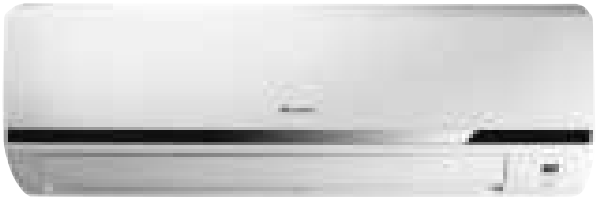

GREE INVERTER

Nota : Oficina y Residencial

Caracteristicas

- Tecnología inverter
- Eficiencia energética clase A
- Ecológico
- Climatización eficiente
- Aire limpio y seguro
- Función auto reinicio
- Bajo consumo eléctrico

Código	Descripción	Marca
UEAC000068	Equipos AC. Split Muro INVERTER 9.000 BTU	GREE
UEAC000070	Equipos AC. Split Muro INVERTER 12.000 BTU	GREE
UEAC000072	Equipos AC. Split Muro INVERTER 18.000 BTU	GREE
UEAC000074	Equipos AC. Split Muro INVERTER 24.000 BTU	GREE

*Medidas válidas para Inverter y ON / OFF

BTU	9.000	12.000	18.000	24.000
Dimensiones Un. Int. Ancho/Alto/Prof. (mm)	900X275X200	845X289X209	970X300X224	1078X700X246
Dimensiones Un. Ext. Ancho/Alto/Prof. (mm)	720x428x310	776x540x320	913x680x378	955x700x396

ACCESORIOS AIRE ACONDICIONADO

Código	Descripción
UEAD000006	Soporte Aire AC. 9/12 BTU
UEAD000007	Soporte Aire AC. 18/24 BTU
UEAD000010	Bomba de Condensado AAC ZERO 9/24 Btu
UEAD000015	Bomba de Condensado AAC MINI ORANGE
QSCA010070	Corta Tubos 3-30 MM DIMAFLOW

GLOBAL®
Refrigerants

REFRIGERANTES

Se denomina refrigerante o fluido frigorígeno al utilizado en la transmisión de calor que, en un sistema de refrigeración, absorbe calor a bajas temperaturas y presión, cediéndolo a temperatura y presión más elevadas. Este proceso tiene lugar, generalmente, con cambios de fase del fluido.

GLOBAL Refrigerants

R-410A

Características y Aplicaciones

El R-410A es una mezcla casi azeotrópica compuesta de R-125 y R-32; actualmente se utiliza fundamentalmente en los nuevos equipos de aire acondicionado que van apareciendo en el mercado. Es un producto químicamente estable, con bajo deslizamiento (Glide) de temperatura y baja toxicidad. A pesar del carácter inflamable del R-32, la formulación global del producto hace que este no sea inflamable, incluso en caso de fugas. Está clasificado como A1 grupo L1.

Toxicidad y Almacenamiento

El R-410A tiene muy baja toxicidad inlcuso después de repetidas exposiciones. El valor del AEL (Allowance Exposure Limit) es de 1000 ppm (8 horas TWA). Los envaces que contengan R-410A deben almacenarse en áreas frías y ventiladas lejos de fuentes de calor. En el caso de fugas los vapores se concentrarán a nivel de sueño desplazando al oxígeno del aire ambiente; en tal caso hay que tomar precauciones a la hora de evacuar el área afectada.

Componentes

Nombre Químico	% en peso	NºCAS	Nº. CE
Pentafluoroetano (R-125)	50	354-33-6	206-557-8
Difluorometano (R-32)	50	75-10-5	200-839-4

CÓDIGO

UHRA000410

GLOBAL Refrigerants

R-507A

Características y Aplicaciones

El R-507A es una mezcla casi azeotrópica compuesta por R-125 y R-143A; Sus características termodinámicas lo constituyen como el sustituto ideal del R-502 para el sector de la refigeración, en baja y media temperatura. Se caracteriza por su estabilidad química, a sus buenas propiedades termodinámicas y su baja toxicidad. Su principal aplicación es para las nuevas instalaciones de bajas y medias temperaturas.

También existe la posibilidad de reconvertir una insalación de R-502 a R-507A, eliminando el 95% del aceite mineral o alquilbencénico original por un aceite poliolester. Es necesario cambiar el filtro secador (recomendable tamiz molecular XH9), sustituir la válvula de expansión por una de R-507A y sobredimensionar el condensador.

El R-507A es una mezcla de refrigerantes a base de HFC, los cuales no son compatibles con lubricantes tradicionales que trabajan con R-502. El único lubricante idóneo para utilizar es el aceite poliolester (POE).

Toxicidad y Almacenamiento

Su toxicidad es muy pequeña. Tiene un valor de AEL (Allowable Exposure Limit) de 100 ppm (8 horas, TWA).
Los envases de R-507A deben conservarse en sitios secos, bien ventilados y lejos de fuentes de calor.
Los vapores son más pesados que el aire y se suelen acumular cerca del suelo.
Su calisifcacón es A1 grupo L1

Componentes

Nombre Químico	% en peso	NºCAS	Nº. CE
Pentafluoroetano (R-125)	50	354-33-6	206-557-8
1,1,1-Trifluoroetano (R-143A)	50	420-46-2	206-996-5

CÓDIGO
UHRF000507

CAÑERÍAS Y TUBOS DE COBRE

CAÑERÍAS DE COBRE IMPORTADAS Y NACIONALES

CAÑERIAS DE COBRE TIPO K

Descripción	U.M
Cañeria de Cobre Tipo K - 3/8"	Tira 6 Mts.
Cañeria de Cobre Tipo K - 1/2"	Tira 6 Mts.
Cañeria de Cobre Tipo K - 3/4"	Tira 6 Mts.
Cañeria de Cobre Tipo K - 1"	Tira 6 Mts.
Cañeria de Cobre Tipo K - 1.1/4"	Tira 6 Mts.
Cañeria de Cobre Tipo K - 1.1/2"	Tira 6 Mts.
Cañeria de Cobre Tipo K - 2"	Tira 6 Mts.

TUBERÍAS DE COBRE - ACR SEGÚN NORMA B-280

Descripción	U.M
Tuberia Cobre 3/16" x 0,60 mm Espesor	Rollo 15 Mts.
Tuberia Cobre 1/4" x 0,60 mm Espesor	Rollo 15 Mts.
Tuberia Cobre 5/16" x 0,60 mm Espesor	Rollo 15 Mts.
Tuberia Cobre 3/8" x 0,60 mm Espesor	Rollo 15 Mts..
Tuberia Cobre 1/2" x 0,64 mm Espesor	Rollo 15 Mts.
Tuberia Cobre 5/8" x 0,72 mm Espesor	Rollo 15 Mts.
Tuberia Cobre 3/4" x 0,82 mm Espesor	Rollo 15 Mts.
Tuberia Cobre 7/8" x 0,90 mm Espesor	Rollo 15 Mts.

SOLDADURAS

Código	Descripción	Marca	Unidad
BAAA010024	Soldadura de bronce 1/8"	-	Kg
BAAA010031	Soldadura de bronce 3/32"	-	Kg
BAAB010024	Sold. Soldargen100 (Cobre-Fosfórica)	SOLDARGEN	Kg
BAAC010224	Soldadura SP-2 (2% Plata)	ARGENTA	Kg
BAAC010624	Soldadura SP-6 (6% Plata)	ARGENTA	Kg
BAAC011524	Soldadura SP-15 (15% Plata)	ARGENTA	Kg
BAAC033520	Soldadura 35-2S (35% Plata S/ fundente)	ARGENTA	Kg
BAAD033520	Soldadura 35-2S (35% Plata C/ fundente)	ARGENTA	Kg
BAAC045020	Soldadura 506 (50% Plata) S/ fundente	ARGENTA	Kg
BAAD045020	Soldadura 506 (50% Plata) C/ fund. (Súper)	ARGENTA	Kg
BAEX010002	Soldadura 2% de plata	IMPORTADA	Kg
BAEX010005	Soldadura 5% de plata	IMPORTADA	Kg
BAEX010006	Soldadura 6% de plata	IMPORTADA	Kg
BAEX010015	Soldadura 15% de plata	IMPORTADA	Kg
BAEX010035	Soldadura 35% de plata (S/ Cadmio)	IMPORTADA	Kg

FUNDENTES

Código	Descripción	Marca	Unidad
BAAF011050	Fundente "U" 50 gr	-	Un
BAAF011250	Fundente "U" 250 gr	-	Un
BAAF022500	Fundente Flux 200 ROSA 500 gr	ARGENTA	Un

SOLDADURAS DE ESTAÑO

Código	Descripción	Marca	Unidad
BACA010005	Soldadura 50% Sn/Pb (envase 1/2 kg)	INDEPP	Kg
BACA040050	Soldadura 50% Sn/Pb 1 mt	INDEPP	Un
BACA050050	Soldadura 50% Sn/Pb (1 mt+Pasta 10 gr)	INDEPP	Un
BACA035050	Soldadura 50% - 5 kg	INDEPP	Carrete
BACP019505	Soldadura 95% carrete 1/2 kg (caja 5 kg)	INDEPP	kg

PASTAS PARA SOLDAR

Código	Descripción	Marca	Unidad
BADC010050	Pasta soldar, lata 50 gr (caja 18 latas)	INDEPP	Un
BADC010100	Pasta soldar, lata 100 gr (caja 12 latas)	INDEPP	Un
BADC010250	Pasta soldar, lata 250 gr (caja 12 latas)	INDEPP	Un
BADC010500	Pasta soldar, lata 500 gr (caja 6 latas)	INDEPP	Un

AISLACIÓN ELASTOMÉRICA ESPESOR 3/8" (9mm)

Para mercados de Climatización y Refrigeración con Tº de operación de -45°C/105°C

Código	Descripción	Diámetro (pulgadas)	Espesor pared (mm)
TADH020015	Tira elastomérica	1/4"	3/8"
TADH020025	Tira elastomérica	3/8"	3/8"
TADH020040	Tira elastomérica	1/2"	3/8"
TADH020067	Tira elastomérica	5/8"	3/8"
TADH020070	Tira elastomérica	3/4"	3/8"
TADH020073	Tira elastomérica	7/8"	3/8"
TADH020118	Tira elastomérica	1.1/8"	3/8"
TADH020174	Tira elastomérica	1.3/8"	3/8"
TADH020233	Tira elastomérica	1.5/8"	3/8"
TADH020296	Tira elastomérica	2.1/8"	3/8"
TADH020367	Tira elastomérica	2.5/8"	3/8"
TADH020442	Tira elastomérica	3.1/8"	3/8"

*Tiras de 2 mt.

AISLACIÓN ELASTOMÉRICA ESPESOR 1/2" (13mm)

Para mercados de Climatización y Refrigeración con Tº de operación de -45°C/105°C

Código	Descripción	Diámetro (pulgadas)	Espesor pared (mm)
TADH030025	Tira elastomérica	3/8"	1/2"
TADH030040	Tira elastomérica	1/2"	1/2"
TADH030067	Tira elastomérica	5/8"	1/2"
TADH030070	Tira elastomérica	3/4"	1/2"
TADH030073	Tira elastomérica	7/8"	1/2"
TADH030118	Tira elastomérica	1.1/8"	1/2"
TADH030174	Tira elastomérica	1.3/8"	1/2"
TADH030233	Tira elastomérica	1.5/8"	1/2"
TADH030242	Tira elastomérica	2.1/8"	1/2"
TADH030296	Tira elastomérica	2.5/8"	1/2"
TADH030367	Tira elastomérica	3.1/8"	1/2"

*Tiras de 2 mt.

AISLACIONES (Complementos)

AISLACIÓN ELASTOMÉRICA ESPESOR 3/4" (19mm)

Para mercados de Climatización y Refrigeración con Tº de operación de -45°C/105°C

Código	Descripción	Diámetro (pulgadas)	Espesor pared (mm)
TADH040025	Tira elastomérica	3/8"	3/4"
TADH040040	Tira elastomérica	1/2"	3/4"
TADH040073	Tira elastomérica	3/4"	3/4"
TADH040118	Tira elastomérica	7/8"	3/4"
TADH040174	Tira elastomérica	1.1/8"	3/4"
TADH040233	Tira elastomérica	1.3/8"	3/4"
TADH040242	Tira elastomérica	1.5/8"	3/4"
TADH040296	Tira elastomérica	2.1/8"	3/4"
TADH040367	Tira elastomérica	2.5/8"	3/4"
	Tira elastomérica	3.1/8"	3/4"

*Tiras de 2 mt.

POLIPROPILENO GRIS ALTO RENDIMIENTO

ESPESOR 1/5" (5 mm)

Código	Descripción	Diámetro (pulgadas)	Espesor pared (mm)
TADH060067	Tira polipropileno	5/8"	1/5"

*Tiras de 2 mt.

ESPESOR 3/4" (19 mm)

Código	Descripción	Diámetro (pulgadas)	Espesor pared (mm)
TADH070067	Tira polipropileno	5/8"	3/8"
TADH070073	Tira polipropileno	7/8"	3/8"
TADH070118	Tira polipropileno	1.1/8"	3/8"
TADH070174	Tira polipropileno	1.3/8"	3/8"
TADH070233	Tira polipropileno	1.5/8"	3/8"
TADH070296	Tira polipropileno	2.1/8"	3/8"

*Tiras de 2 mt.

AISLACIONES

ADHESIVO ELASTOMÉRICO

Para Pegar sustratos que están sometidos a temperaturas muy variables entre -30°C y 90°C, adhesivo de contacto resistente a la temperatura

Código	Descripción	U.M
TAAA010600	Adhesivo Elastomerico 1/4 Gal	UD

CINTA AISLANTE

Código	Descripción	U.M
TACA011030	CINTA ADHESIVA 1/8" x 2" x 10mts largo	TI

CINTAS DE ALUMINIO

Código	Descripción	Espesor	Ancho	Largo
TE7286	Cinta de Aluminio	30 micras	50 mm	50 metros
TE7486	Cinta de Aluminio	40 micras	50 mm	50 metros
TE7686	Cinta de Aluminio	50 micras	50 mm	50 metros

RESOL®

SISTEMAS DE CONTROL Y MONITOREO CCT

El abanico de productos RESOL, incluye una amplia gama de reguladores de alta calidad para energía solar y calefacción, así como una gran variedad de accesorios para el uso eficiente de la energía. Todos los productos RESOL están pensados para el futuro, son sofisticados y únicos en su diseño. Como nuestro ideal: ¡la naturaleza!"

RESOL®
Tecnología de control

CONTROLADOR MODELO BS PLUS FULL KIT

- 4 Entradas sondas Pt1000
- 2 salidas RELÉS semiconductores
- 10 sistemas básicos a elegir
- Contador de energía según sistema
- Función termostato
- Función desinfección térmica, opción drainback
- Manejo bombas alta eficiencia

Código	Descripción	U.M
UGRA000005	Resol Deltasol BS Plus Full Kit	UN

RESOL®
Tecnología de control

CONTROLADOR MODELO SLT

- 4 Entradas sondas Pt1000 o PT500
- 4 salidas RELÉS semiconductores
- 27 sistemas básicos a elegir
- 1 entrada impulsos v40
- 2 salidas PWM bombas alta eficiencia
- 1 entrada para sensor analógico Direct Sensor

Código	Descripción	U.M
UGRA000010	Resol Deltasol SLT	UN

RESOL®
Tecnología de control

CONTROLADOR MODELO BX PLUS FULL KIT

- 8 entradas sondas Pt1000- Pt500, KTY, entrada de impulsos caudalimetro V40, sonda radiación CS10
- 5 Salidas RELÉS semiconductores
- Grabación de datos, control de T°, Velocidad bombas, contador de energía y horas de funcionamiento, carga acumulador por capas (estratificación), por orden de prioridad, función bomba de refuerzo, función disipación de calor, desinfección térmica, control de bombas con señal PWM, y control e funcionamiento del sistema

Código	Descripción	U.M
UGRA000015	Resol Deltasol BX Plus - Full Kit	UN

RESOL®
Tecnología de control

CONTROLADOR MODELO MX FULL KIT

- 12 entradas sondas Pt1000- Pt500, KTY, 3 entradas de impulsos caudalimetro V40, 1 entrada sonda radiación CS10
- 14 Salidas RELÉS semiconductores
- Incluye 7 contadores de energía y permite controlar circuitos de calefacción en función de la temperatura exterior. Parámetros ajustables y opciones activables incluso después de la puesta en marcha del sistema, función balance y diagnóstico, control de funcionamiento.

Código	Descripción	U.M
UGRA000020	Resol Deltasol MX Full Kit	UN

RESOL®
Tecnología de control

MÓDULO DE COMUNICACIÓN

El módulo de comunicación KM2 es la interfaz ideal entre internet y un controlador solar o calefacción. En sólo unos pocos pasos, el regulador RESOL puede conectarse al portal de internet VBus.net. El módulo de comunicación es adecuado para todos los controladores con VBus® y permite el acceso fácil y seguro a los datos del sistema a través de VBus.net. El acceso remoto a su regulador RESOL también es posible, por supuesto, a través de la herramienta de parametrización

Código	Descripción	U.M
000000000	Módulo de comunicación KM2	UN

RESOL®
Tecnología de control

DATALOGGER DL2

Este módulo adicional permite grabar mayores cantidades de datos (por ejemplo lecturas y balances del sistema de energía solar) durante un largo período de tiempo. El portal web VBus.net permite acceder a la instalación y MONITOREAR VIA REMOTA en unos pocos clics. Los datos grabados en la memoria interna del DL2 se pueden copiar a un PC mediante una tarjeta SD.
El DL2 está adaptado para todos los reguladores equipados con el VBus® de RESOL. Se puede conectar directamente a un PC o a un router para consultar datos a distancia y controlar el rendimiento del sistema o localizar fallos cómodamente.

Código	Descripción	U.M
WRZB010010	Datalogger DL2 Resol	UN

RESOL®
Tecnología de control

DATALOGGER DL3

Con el DL3 de RESOL podrá grabar fácil y cómodamente los datos del sistema. Obtenga una completa visión general de todos los reguladores conectados gracias a la gran pantalla gráfica. Tranfiera los datos a una tarjeta SD para visualizar y procesar los datos en su PC. El portal de servicios www.vbus.net permite acceder a la instalación y MONITOREAR VIA REMOTA en pocos clics- sin conocimientos previos sobre las redes informáticcas y sin tener que configurar el router.

Código	Descripción	U.M
WRZB010020	Datalogger DL3 Resol (Hasta 6 equipos)	UN

CAUDALÍMETRO V40

El V40 de RESOL es un instrumento de medición equipado con un emisor de impulsos para medir el caudal del agua o de las mezclas de agua y glicol; se utiliza en combinación con controladores RESOL. Después de circular un determinado volúmen de líquido, el V40 le envía un impulso al controlador. A través de este impulso y de la diferencia de temperatura entre el circuito de ida y el de retorno, el controlador calcula la cantidad de calor utilizaa en el sistema en función de determinados parámetros (tipo de glicol, densidad, etc.)

RESOL®
Tecnología de control

Código	Descripción	U.M
WRCT070006	Caudalimetro V40 - 0.6 (3/4")	UN
UGRC000008	Caudalimetro V40 - 15 (3/4")	UN
WRCT070025	Caudalimetro V40 - 25 (3/4")	UN
UGRC000015	Caudalimetro V40 - 35 (1")	UN
URCT000020	Caudalimetro V40 - 60 (1")	UN
WRCT070100	Caudalimetro V40 - 100 (1.1/2") Resol	UN
WRCT070150	Caudalimetro V40 - 150 (2") Resol	UN

Versión V40-06 al V40-25 pueden instalarse de forma horizontal y vertical
Versión V40-35 al V40-150 pueden instalarse solo de forma horizontal

SENSORES

SENSORES GRUNDFOS DIRECT: Sensores para medir CAUDAL Y TEMPERATURA en el caso de los modelos VFS (ANÁLOGO) Y VFD (DIGITAL) según el controlador instalado. También sensor para medir presión RPS (ANÁLOGO) y RPD (Digital) según modelo de controlador Resol.

RESOL®
Tecnología de control

Código	Descripción	U.M
WRCT440010	Sensor de Caudal y Temperatura VFS 1-12 Litros Análogo	UN
WRCT440020	Sensor de Caudal y Temperatura VFS 2-40 Litros Análogo	UN
WRCT450010	Sensor de Caudal y Temperatura VFD 1-12 Litros Digital	UN
WRCT450020	Sensor de Caudal y Temperatura VFD 2-40 Litros Digital	UN
WRCT460010	Sensor para medir Presión RPS 0-10 BAR Análogo	UN
WRCT460015	Sensor para medir Presión RPS 0-10 BAR Digital	UN

SONDAS

RESOL®
Tecnología de control

SONDAS DE TEMPERATURA

Sondas para medición de temperatura o radiación solar. Resol utiliza sondas de platino cuya resistencia eléctrica varía en función de la temperatura.

Código	Descripción	U.M
WRCT220010	Resol Sonda FRP6 (D=6, L1=45, L2=2500mm)	UN
WRCT220020	Resol Sonda FKP6 (D=6, L1=45, L2=1500mm)	UN
	Resol Sonda Plana FRP9 (L1=32, L2=2500mm)	UN
	Resol Sonda Plana Tubo FRP22 (L1=39, L2=2500mm)	UN
	Resol Vaina TH 45 (L1=45mm)	UN
	Resol Vaina TH 100 (L1=100mm)	UN

ESTACIONES DE BOMBEO

RESOL®
Tecnología de control

ESTACIÓN DE LAVADO Y LLENADO

ESTACION DE LAVADO Y LLENADO SBS 2000: Para profesionales del sector solar y de calefacción. La estación es ideal para un trabajo profesional, seguro y rápido. Tanque de 30 litros, con filtro de absorción, para fluidos como agua, glicol, caudal 5-47 l/min, Altura de reparto 42 metros, presión bomba 4,2 bar, temperatura max 65°C.

Código	Descripción
WRZD010010	Est. de Lavado y Llenado SBS 2000 Resol

RESOL®
Tecnología de control

ESTACIONES SOLARES

Premontadas de doble ramal, contienen todos los componentes hidráulicos esenciales para hacer funcionar un sistema e energía solar térmica. Indicadas para sistemas de bajo, mediano y alto caudal. Todas incluyen centralita de control RESOL. (Consulte modelo según necesidades).

Código	Descripción
WREB020010	Resol Flowcon D
WREB030020	Flowcon Sensor HE (No usa sondas)
WREB040030	Flowcon B - Deltasol BS Plus
WREB300050	Flowcon XL - Deltasol BX Plus (50M2)

NOTAS

Casa Matriz:

Santa Elena #1596
Santiago • Chile

Centro de Distribución:

Panamericana Norte #21972
Colina, Santiago • Chile

Sucursal Zona Sur:

Av. Paicaví #2022
Concepción • Chile

DIMACO®

Mesa Central +562 27292300 | ventas@dimacosac.cl | www.dimacosac.cl

dimacosacoficial