FICHA TÉCNICA I Línea Vico

MONOMANDO LAVATORIO

Baño

Código: OAAA009010



Características

- Cartucho de 35 mm
- Cuerpo de latón
- Manilla en zinc
- Aireador Neoperl

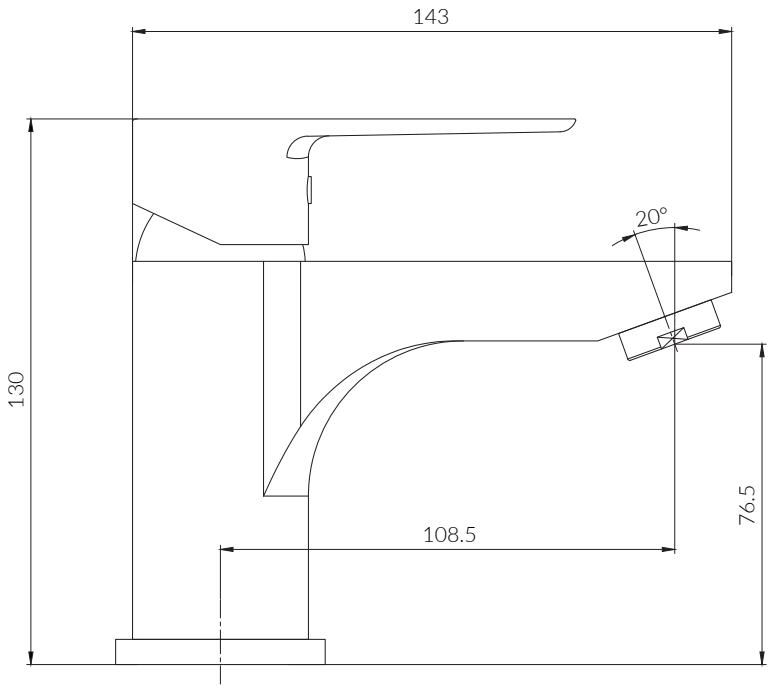

Aireador neoperl

Garantía Fiume

Marca	Fiume
Línea	Vico
Segmento	Elementa
Color	Cromo
Procedencia	R.P.C

FICHA TÉCNICA I Línea Vico

MONOMANDO LAVATORIO

Baño

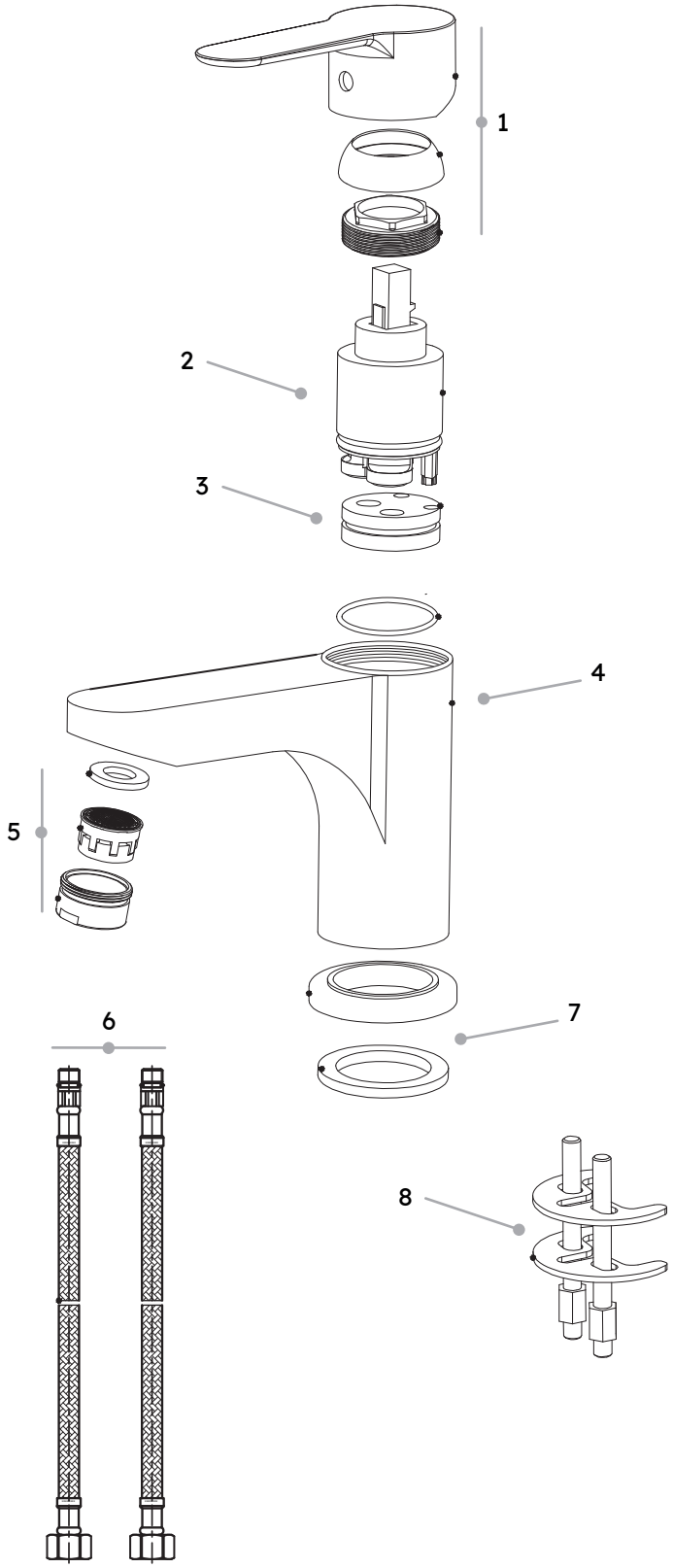

N°	Nombre	Material
1	Manilla	Zinc
2	Cartridge	-
3	Núcleo	-
4	Cuerpo	latón
5	Aireador	ABS
6	Flexible	Acero Inoxidable
7	Base	latón
8	Kit de Fijaciòn	Cobre / Hierro / Silicona